MAKK
Tout en ordre.

Corbeille à déchets GOLIATH

GOLIATH est une corbeille à déchets classique installée un peu partout dans l'espace public. Elle résiste à toutes les intempéries. La fente rétrécie empêche que des sacs de déchets entiers ne soient insérés.

- Cylindre et montant en acier chromé brossé absolument inoxydable
- Coiffe et montant verrouillable
- Coiffe galvanisée et disponible dans chaque couleur RAL/NCS, thermolaquée
- Disponible pour montage mural avec support pour le scellement ou pour pose libre

Variantes de coiffes:
- avec cendrier intégré à la coiffe, verrouillable
- avec deux ouvertures latérales couvertes pour cigarettes
- avec conteneur pour sacs à déchets canins

Corbeille à déchets
pour pose libre

Corbeille à déchets
pour montage mural

Corbeille à déchets
sur support de scellement

MAKK
Tout en ordre.

Corbeille à déchets complète GOLIATH

Article	Dimension	No d‘article
Corbeille à déchets GOLIATH pour pose libre	Hauteur 808 mm, Ø 365 mm	0746.1707
Corbeille à déchets GOLIATH pour montage mural	Hauteur 835 mm, Ø 365 mm	0746.0707
Corbeille à déchets GOLIATH sur support de scellement	Hauteur 800 mm, Hauteur à partir du sol 1100 mm, Ø 365 mm	0746.0717
Corbeille à déchets GOLIATH avec cendrier intégré à la coiffe, support de scellement		0746.0717.0718
Corbeille à déchets GOLIATH avec cendrier intégré à la coiffe pour montage mural		0746.0707.0718
Corbeille à déchets GOLIATH avec deux cendriers latéraux, support de scellement		0746.0717.0760
Corbeille à déchets GOLIATH avec deux cendriers latéraux pour montage mural		0746.0707.0760
Corbeille à déchets GOLIATH pour montage mural avec conteneur pour sacs à déchets canins		0746.0707.0750
Corbeille à déchets GOLIATH sur support de scellement, avec conteneur pour sacs à déchets canins		0746.0717.0750

GOLIATH coiffes

Article	Description	No d‘article
Coiffe avec deux cendriers latéraux pour cigarettes	– Goulotte à cendres des deux côtés avec plaque de poussée (espacement de la goulotte de 18 mm) en acier inoxydable, décalée vers l’intérieur – Vidange au moyen d’un insert à cendres amovible – Fixation par serrure à ressort	0746.0760
Coiffe avec cendrier intégré à la coiffe, verrouillable (clé)	– Cendrier verrouillable (clé) – Noir RAL 9005	0746.0718
Coiffe avec conteneur pour sacs à déchets canins	– Insert entièrement en acier inoxydable avec clapet à ressort pour un fonctionnement rapide et facile – Deux caoutchoucs de guidage se chevauchant et décalés de 45°, pour éviter les infiltrations d’eau	0746.0750
Anneau porte-sac		0746.0725

Coiffe avec deux ouvertures latérales couvertes pour cigarettes

Coiffe avec cendrier intégré à la coiffe, verrouillable (clé)

Coiffe avec conteneur pour sacs à déchets canins

Tout en ordre.

Croquis détaillés

GOLIATH Abfallbehälter mit Einmauerstütze

Artikel-Nr. 0746.0717

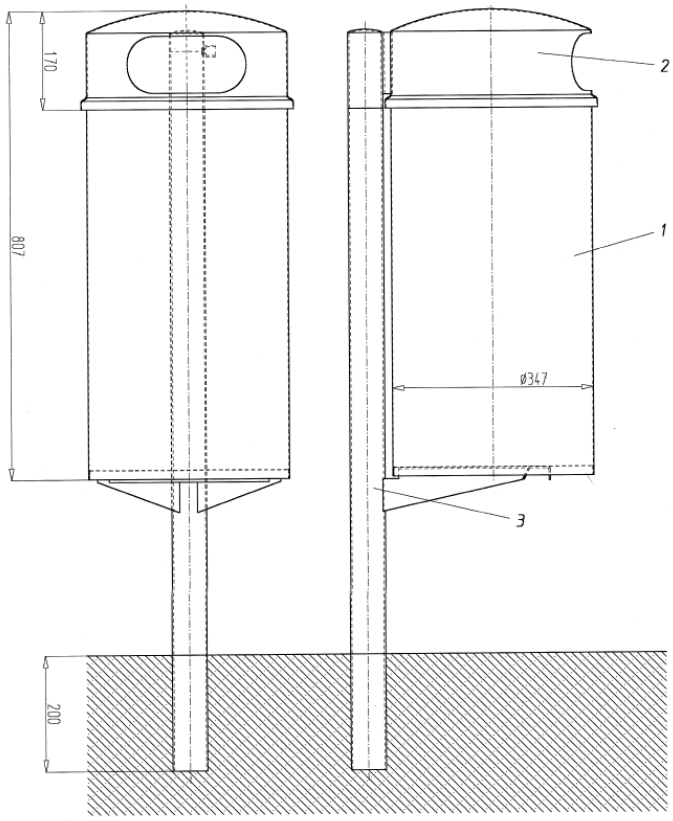

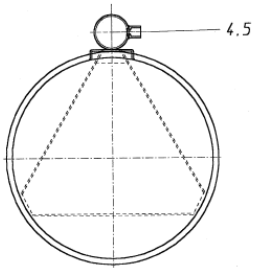

GOLIATH Abfallbehälter Wandmontage
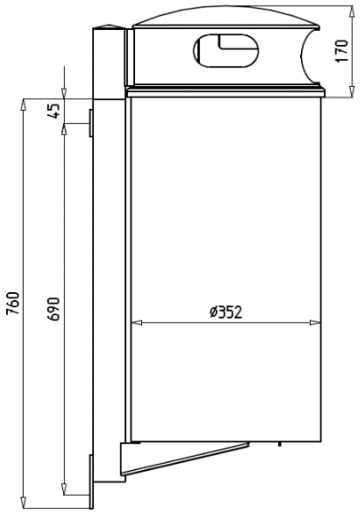
Artikel-Nr. 0746.0707